Dachhaken für Sonderasführung Bitumen
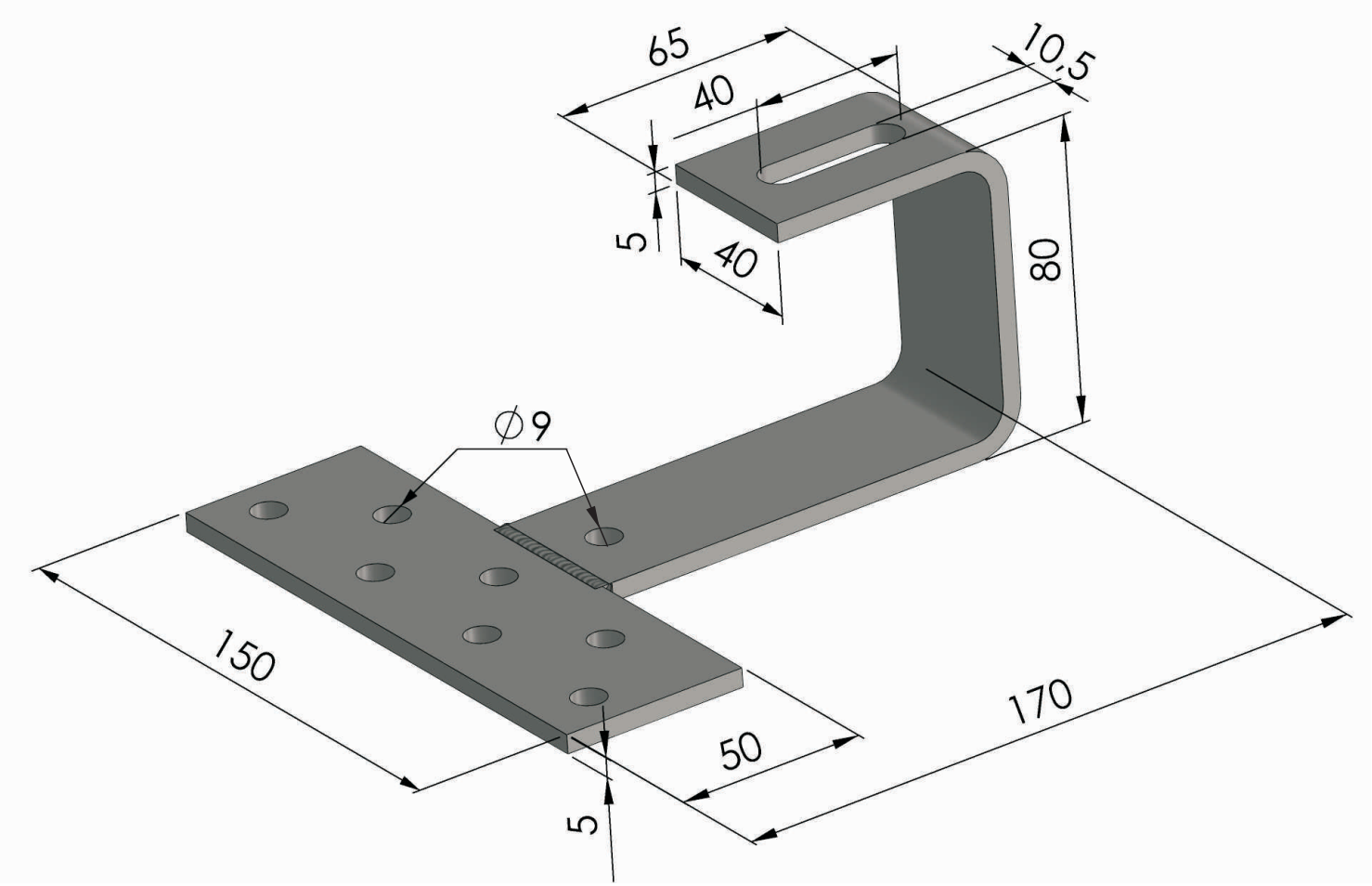
Material Haltebügel - Edelstahl
Eingesetzt bei - PV,
Rohrenkollektoren und Flachkollektoren