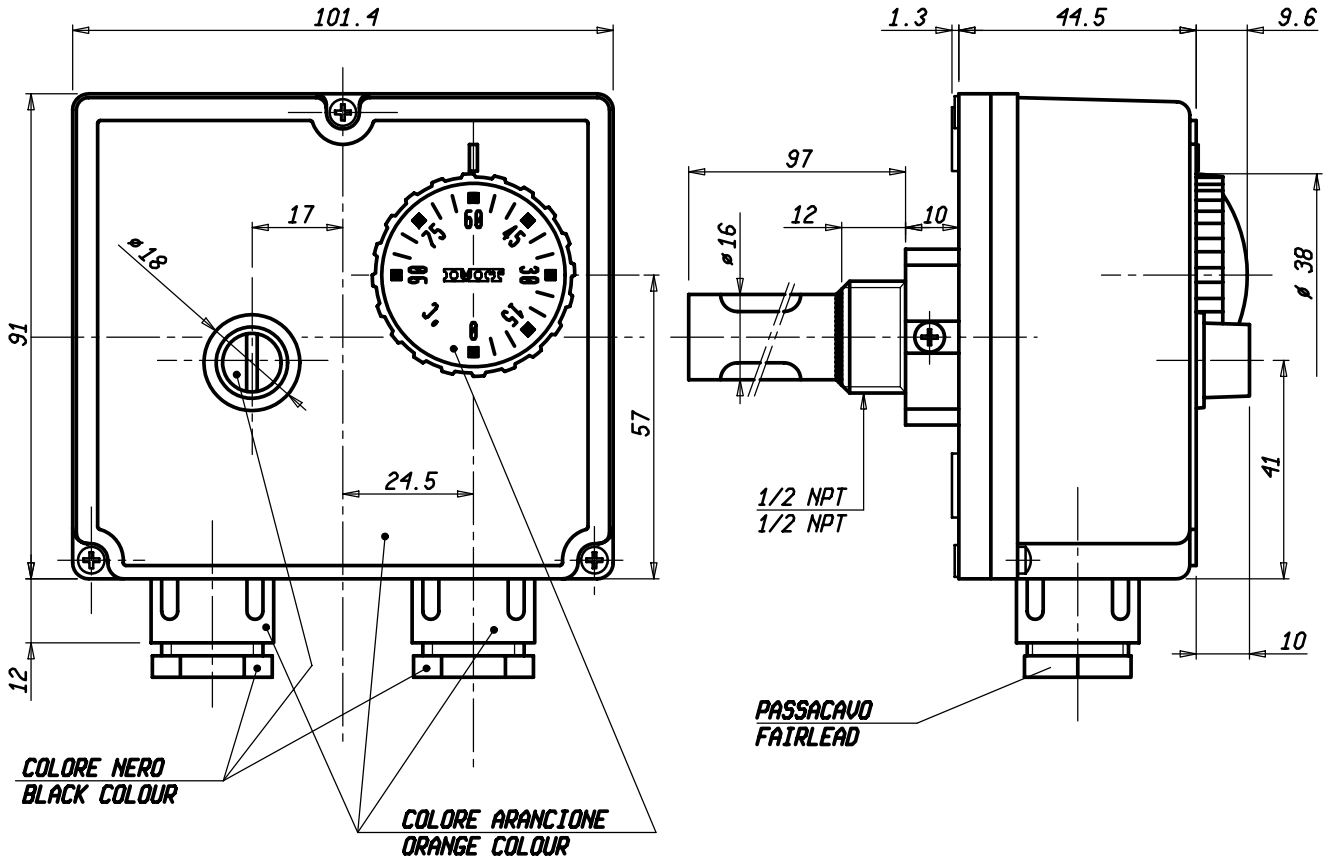

DATI TECNICI
TECHNICAL DATA

TEMPERATURA REGOLABILE TEMPERATURE RANGE	0 : 90 ±3 °C
DIFFERENZIALE TEMPERATURE DIFFERENTIAL	Δ t 4 ±1 K
TEMPERATURA LIMITATORE LIMIT TEMPERATURE	FIX 100^{0}_{-6} °C
SICUREZZA POSITIVA FAILE SAFE	SI / YES
MAX. TEMPERATURA TESTA MAX. BODY TEMPERATURE	T 80
MAX TEMPERATURA BULBO MAX BULB TEMPERATURE	125 °C
PASSACAVO FAIRLEAD	M20x1.5
GRADO DI PROTEZIONE DEGREE OF PROTECTION	IP 40
PORTATA CONTATTI REGOLATORE CONTACTS RATING ADJUSTABLE THERMOSTAT	C-1 10(2,5)A/250V~ C-2 6(2,5)A/250V~
PORTATA CONTATTI LIMITATORE CONTACTS RATING LIMITER THERMOSTAT	C-2 10(2,5)A/250V~
OMOLOGAZIONI APPROVED BY	03 CE 0497 DIN ISPESL TR/STB 95204

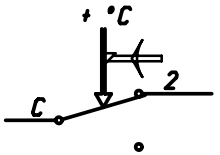

LIMIT

SCHEMA ELETTRICO
WIRING DIAGRAM

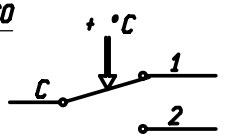

REG

VALORI D'INTERVENTO CON TERMOSTATO A TEMPERATURA DI 20 °C
SWITCHING POINT WITH THERMOSTAT AT TEMPERATURE = 20 °C

Pos.	Codice	Denominazione	N. Pezzi	Note

D	MM0597	23/10/06	BONIFAZI	CICERI	BONIFAZI
C	MM0389	31/08/05	BONIFAZI	VERONESE	BONIFAZI
B	MM0892	03/02/04	BONIFAZI	CAPITANIO	BONIFAZI
/ Mod	Mod. num.	Data	Verificato	Disegnato	Verificato

Materiale

Trattamento

Quote senza indicazione di tolleranza: precisione gruppo B

Peso grezzo / Peso finito / Progetto N° — Gruppo	da 0 a < 6	da 6 a < 30	da 30 a < 120	da 120 a < 315	da 315 a < 1000	da 1000 a < 2000	OLTRE 2000
A	±0.05	±0.1	±0.15	±0.2	±0.3	±0.5	-
B	±0.1	±0.2	±0.3	±0.5	±0.8	±1.2	±2
C	±0.2	±0.5	±0.8	±1.2	±2	±3	±4

Lunghezza lato minore ∢ α°

da 0 a < 10	da 10 a < 50	da 50 a ≤ 100	OLTRE 100
±1°	±30'	±20'	±10'

Diseg. M.MARANDELLA 09-02-96 Verif. D.BOTTIN 09-02-96

Scala 1:1

Sost. il 542731/C dal 23/10/06

IMOT s.p.a

Dis. 542731/D

Denominaz. DOPPIO TERMOSTATO AD IMMERSIONE "TLSC" / IMMERSION DOUBLE THERMOSTAT "TLSC"

A3

Il presente disegno non puo essere riprodotto, copiato o comunicato a terzi senza la nostra autorizzazione, come a termine di legge sui diritti d' autore